Недорогая настенная зарядная станция
для любых электромобилей

JUICE CHARGER me 3

Стильный дизайн — не единственное достоинство этой зарядной станции: она также имеет прочную водонепроницаемую конструкцию с интеллектуальными функциями.

Не требует дополнительной настройки после поставки и сразу готова к эксплуатации. Установите, подключите — и начинайте заряжать электромобиль!

JUICE CHARGER me 3

Просто подключайте и заряжайте

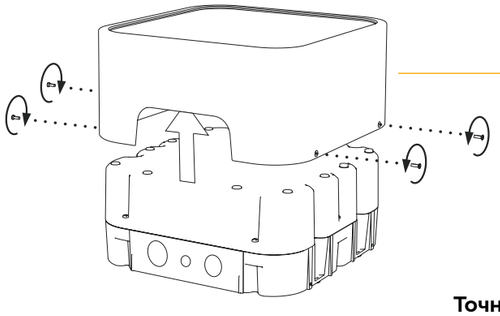

Быстрая установка
Откройте корпус, подключите силовой кабель, установите крышку на место — и готово!

Готовность к требованиям будущего
ISO 15118 (Plug and Charge): станция автоматически распознает автомобиль и активирует процесс зарядки (при условии, что автомобиль отвечает требованиям стандарта ISO 15118).

Беспроводная связь
Встроенный модуль Wi-Fi для подключения к серверной части JUICE-EXO или беспроводного обновления устройств.

Точное измерение
В качестве опции предлагается со счетчиком с прямым считыванием показаний, откалиброванным в соответствии с требованиями Европейской директивы о средствах измерения (MID). Это обеспечивает динамическое управление нагрузкой и точный учет потребления зарядного тока в зависимости от расхода.

Полезно знать
Стильный, всегда актуальный дизайн стойки, предлагаемой отдельно, идеально впишется в любой интерьер. Неброская стойка функциональна и долговечна.

Пыле- и водонепроницаемая конструкция
Защита даже при погружении в воду (IP67).

Ударопрочность
Устойчивость к ударам (до IK10).

Держатель для штекера
Входит в комплект поставки: гармоничный дизайн, для монтажа на стене или стойке, безопасное использование вне помещений.

Активация посредством RFID
Стандартизированная активация с помощью двух предварительно запрограммированных RFID-карт, входящих в комплект поставки.

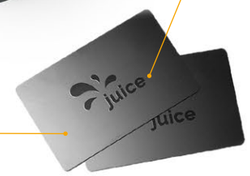

Понятный интерфейс
Понятные светодиодные значки на стеклянной передней панели показывают текущее состояние устройства.

Долговечность
Высококачественное исполнение.

Совместимость
Со всеми электромобилями, оснащенными разъемом типа 2.

Эргономичная форма
Штекер типа 2 не только имеет футуристический дизайн, но и удобно лежит в руке благодаря эргономичной форме.

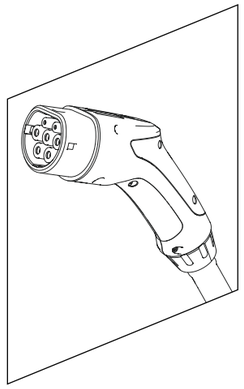

Кабель длиной 5 м
Достаточное расстояние до зарядной розетки, даже если автомобиль занимает не самое оптимальное парковочное место.

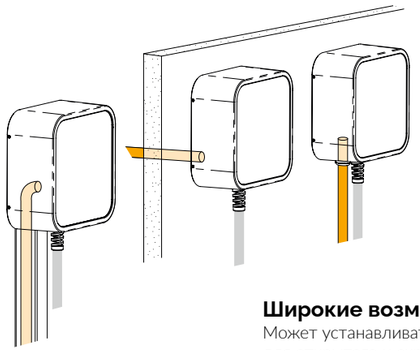

Широкие возможности монтажа
Может устанавливаться на стойке, а также в вариантах для открытого и скрытого монтажа.

Подключение к сети
Система JUICE EXO обеспечивает полный обзор установленного оборудования. Управление станцией и пользователями, а также расчеты — благодаря серверной части Juice все это возможно через Интернет.

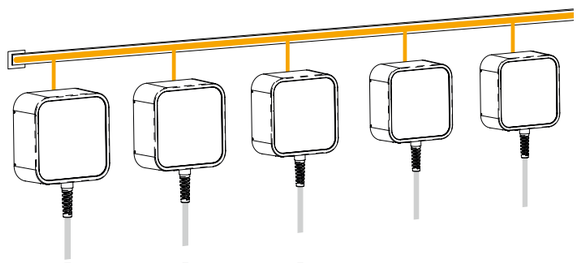

Управление нагрузкой
В комплект входит система локального динамического управления зарядкой, обслуживающая до 250 зарядных станций. Для этого JUICE charger me 3 поставляется со счетчиком с прямым считыванием показаний, соответствующим требованиям Европейской директивы о средствах измерения (MID).

Для прямого подключения к токораспределяющим системам, таким как шины питания или ленточные кабели, JUICE CHARGER me 3 поставляется со встроенным автоматическим выключателем для тока утечки/линейным защитным автоматом (FI/LS).

Технические **характеристики**

Размеры	280×280×125 мм
Масса	6,5 кг
Входной ток	230 В AC, 6–32 A (однофазный) или 400 В AC, 6–32 A (трехфазный)
Выходная мощность	11 кВт (16 A, трехфазный ток); настраивается до 22 кВт (32 A, трехфазный ток)
Устройство дифференциальной защиты	Встроенное УДТ 6 мА DC, в качестве опции УДТ 30 мА AC и линейный защитный автомат
Связь	OCPP 1.5/1.6, Modbus TCP, EEBUS Интерфейс Ethernet (LAN, подключение RJ45), Wi-Fi
Активация	Считыватель RFID-карт для контролируемого доступа (MIFARE Classic/Desfire) Частота RFID 13,56 МГц
Управление зарядкой/нагрузкой	Может работать как главное или подчиненное устройство (до 250 устройств), сброс нагрузки через беспотенциальные контакты
Безопасность	Внутренний датчик температуры для снижения зарядного тока независимо от температуры окружающей среды
Степень защиты	IP67
Ударопрочность	IK10
Температура эксплуатации	От −30 °C до +50 °C

Возможны изменения.

visit
juice.world

juice

JUICE CHARGER me 3

Технология Plug and Charge в серийном исполнении

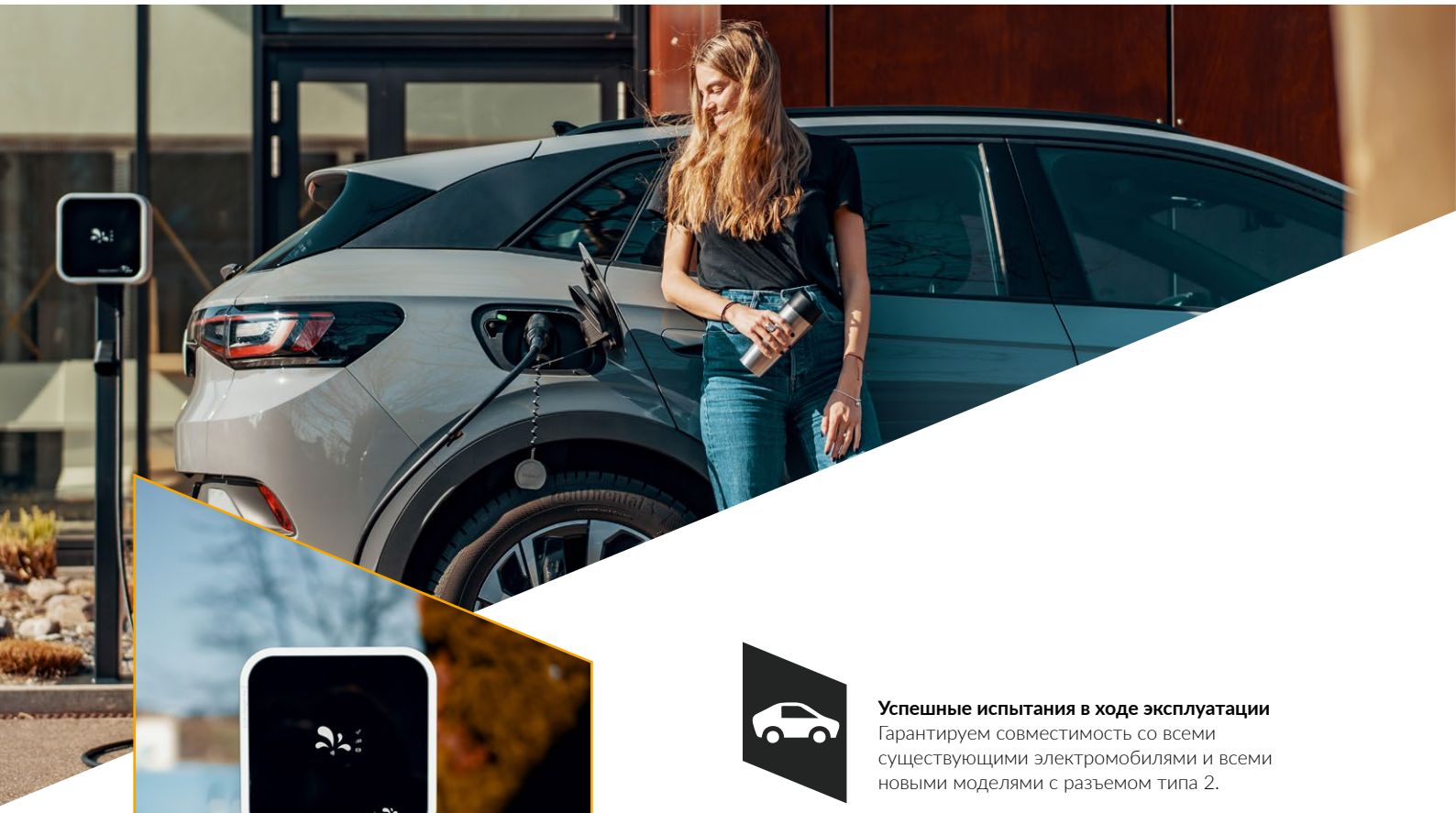

Успешные испытания в ходе эксплуатации
Гарантируем совместимость со всеми существующими электромобилями и всеми новыми моделями с разъемом типа 2.

Прочность
Прочный погодоустойчивый корпус из нержавеющей стали. Монтируется на стену или стойку, предлагаемую отдельно.

Быстрая установка
Монтаж занимает всего две минуты и под силу любому квалифицированному электрику, даже если он никогда раньше не устанавливал зарядные станции.

Дополнительную информацию и аксессуары можно найти здесь: juice.world/**juice-charger-me-3**